外形図　　形式：LS440UVC-275-G1

紫外LED 直管シリーズ

15形直管紫外LED

特記事項

外形寸法図（単位：mm）

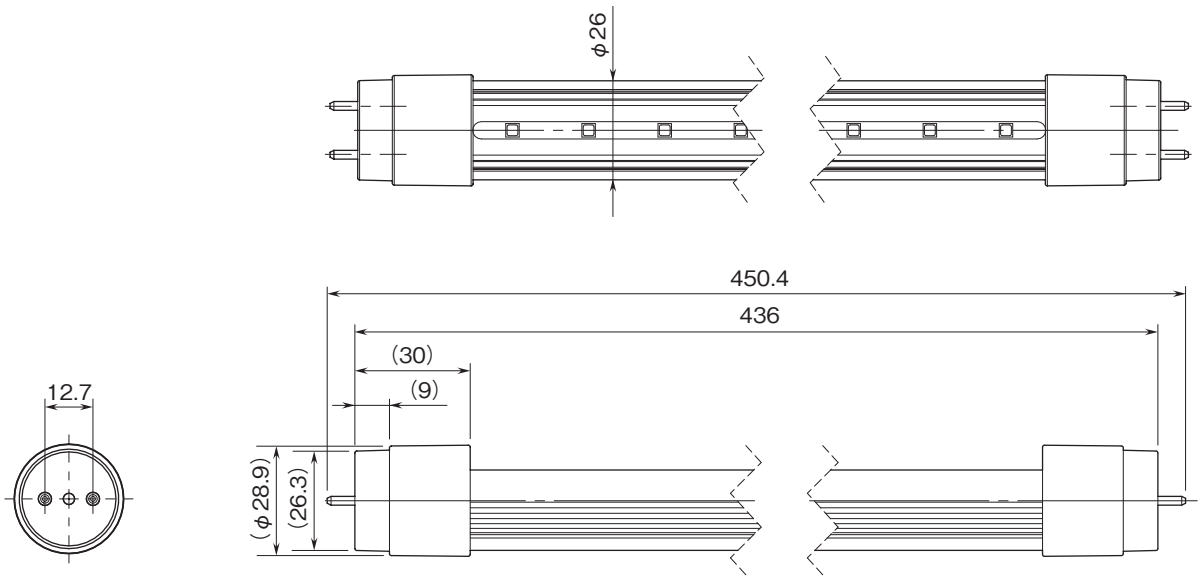
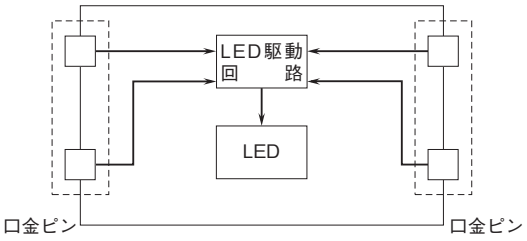
ブロック図